Officine RASERA®

OFFICINE RASERA srl
Via degli Artigiani, 35
z.i. Nogarè - 31035
CROCETTA del MONTELLO
(TV) - Italy

tel. +39.0423.639823
fax +39.0423.639836

info@rasera.com
www.rasera.com

50 1968-2018

sistema qualità certificato
UNI EN ISO 9001-2015 - IATF 16949:2016
p.iva, c.f., reg. imprese IT 01286670268
cap.soc. 51.480 euro i.v.
r.e.a. TV 153375 - n.mecc. TV 031393

SCHEDA TECNICA

Codice Articolo	**ANC0040C02**
Descrizione Articolo	**Modulo ad Angolo**
Tipologia Articolo	**Componente Linea Tipo C**

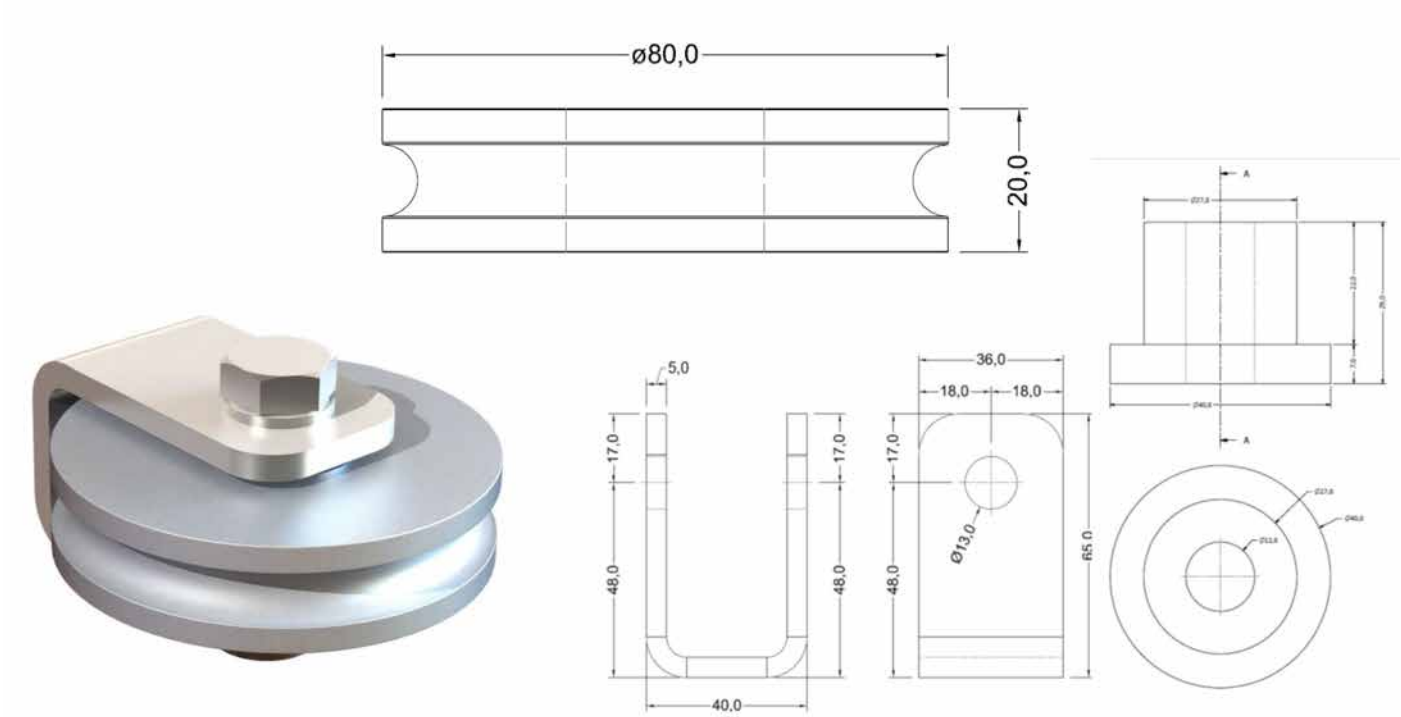

Strutture Compatibili	**Ferro**
Materiale	**Alluminio Lega AW 2011 - Acciaio Inox 304**
Peso	**0,6 Kg**
Operatori in Contemporanea	**4**
Riferimenti Normativi	**EN 795:2012 - CEN/TS 16415:2013 - UNI 11578:2015**
Manutenzione	**Annuale**
Bulloneria Compresa	**1 V.T.E. M12x80 A2 - 70** **2 Rondelle** **1 Dado Autobloccante A4 - 70**