Officine RASERA®

OFFICINE RASERA srl
Via degli Artigiani, 35
z.i. Nogarè - 31035
CROCETTA del MONTELLO
(TV) - Italy

tel. +39.0423.639823
fax +39.0423.639836

info@rasera.com
www.rasera.com

50
1968-2018

sistema qualità certificato
UNI EN ISO 9001-2015 - IATF 16949:2016
p.iva, c.f., reg. imprese IT 01286670268
cap.soc. 51.480 euro i.v.
r.e.a. TV 153375 - n.mecc. TV 031393

SCHEDA TECNICA

Codice Articolo	**ANC0601C02**
Descrizione Articolo	**Elemento intermedio base FALDA**
Tipologia Articolo	**Dispositivo di Ancoraggio**

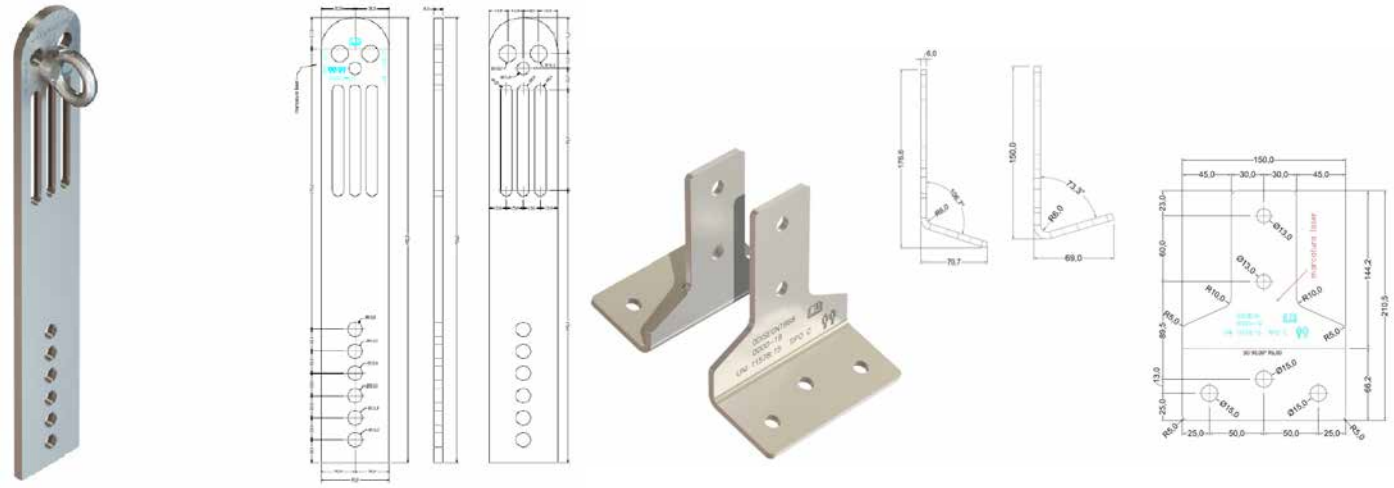

Strutture Compatibili	**Legno - C.A. - Ferro**
Materiale	**Inox Aisi 304**
Peso	**3,4 Kg**
Operatori in Contemporanea	**2**
Riferimenti Normativi	**UNI 11578:2015**
Manutenzione	**Annuale**
Bulloneria Compresa	**2 V.T.E. M12x40** **4 Rondelle** **2 Dadi autobloccanti** **1 Golfare maschio Inox M10 con dado autobloccante**